Votre confiance... notre expérience

Sonde SPA 3 MHV®

Sonde γ

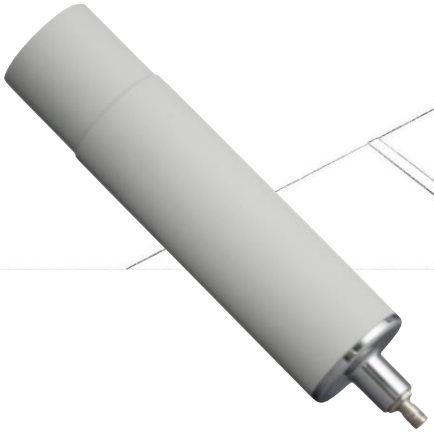

Caractéristiques Techniques	
Dénomination	**SPA 3 MHV®**
Détecteur	Scintillateur NaI (Tl) 5,1 x 5,1 cm Sensibilité ^{137}Cs : 2000 cps / µSv/h Temps mort 14 µS
Rayonnements détectés	Haute sensibilité Gamma
Grandeurs mesurées	Débit de dose
Unités de mesure	µSv/h
Gamme d'énergie	60 KeV à 2 MeV
Gamme de mesure	0.1 µSv/h à 100 mSv/h
Connectique	MHV
Compatible	RadEye SX®
Poids et dimensions	1.5 kg ⌀ 67 X 283 mm
Température	-30 ° à +60 ° C